Legende

Pumpe: Rückschlagventil: USV:

Mischer: Absperrhahn: ADG:

Zu beachten:
- Im Gebäude keine automatischen Entlüfter und Sicherheitsventile verwenden (Sicherheitsventil befinden sich im Gerät)
- Taupunkt bei aktiver Kühlung beachten
- Bei Fussbodenheizungen muss die Pumpe mittels Sicherheitsthermostat abgesichert werden

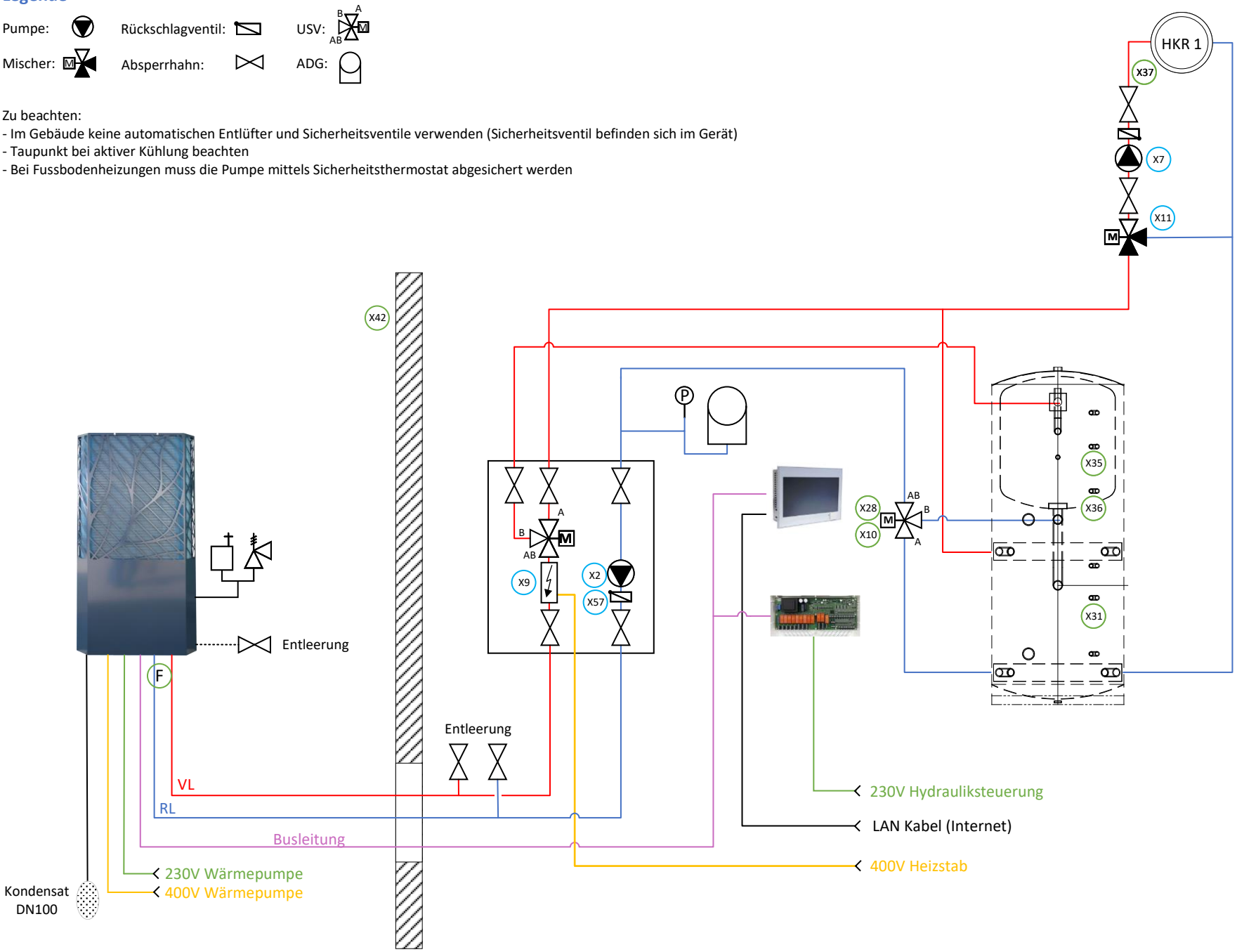

Huggler Gebäudetechnik GmbH
Wärmepumpen & Energietechnik

LAMBDA Wärmepumpen

Datum: 16.02.2024

Name: LUG

Bezeichnung:

HGT-23_13 (WPSM S-8)

Technische Änderungen vorbehalten.
Für Druck- und Satzfehler wird keine Haftung übernommen.